STEIGTECHNIK SYSTEME Rheinland GmbH
Am Turm 39 | 53721 Siegburg
Telefon: 02247–9029252 | Telefax: 02247–9029253
E-Mail: info@steigtechnik-systeme.de

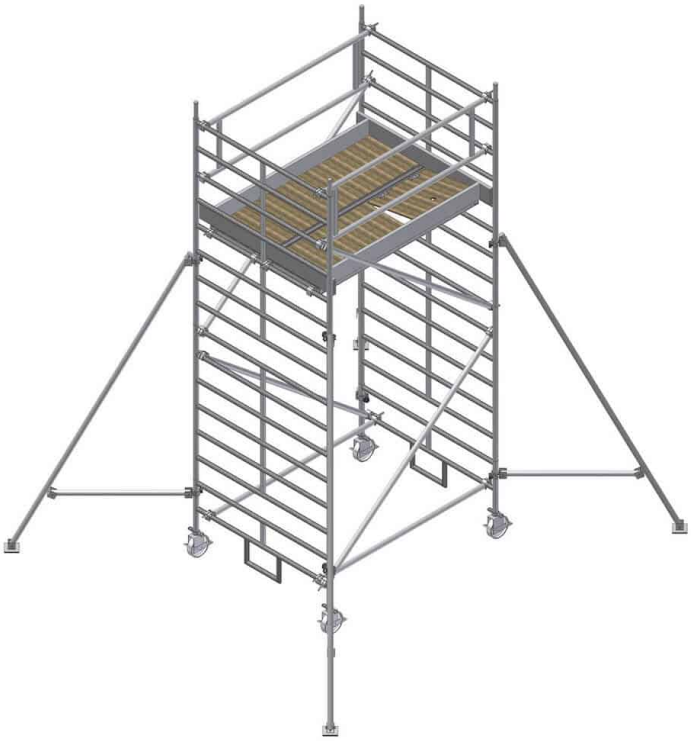

FAHRGERÜST | ALBERT GERÜSTE | TYP 6600-A | 2.50M X 1.50M | SICHERHEITS-AUFBAU

1.437,57 € – 8.138,08 € inkl. MwSt.

Arbeitshöhe: 2,90m – 13,85m
Länge: 2.50m
Breite: 1.50m
Rollen: ø125mm | ø200mm höhenverstellbar
Gerüstklasse: 3
Einsatzbereich: Handwerk – Industrie

Artikelnummer: N / A

VARIATIONEN

Bild	Artikelnummer	Beschreibung	Arbeitshöhe	Preis
	6601		3,15 Meter	Allgemein ~~1.442,28 €~~ 1.437,57 € inkl. MwSt.

STEIGTECHNIK SYSTEME Rheinland GmbH
Am Turm 39 | 53721 Siegburg
Telefon: 02247–9029252 | Telefax: 02247–9029253
E-Mail: info@steigtechnik-systeme.de

Bild	Artikelnummer	Beschreibung	Arbeitshöhe	Preis
	6602		4,40 Meter	Allgemein ~~2.642,99 €~~ 2.305,16 € inkl. MwSt.
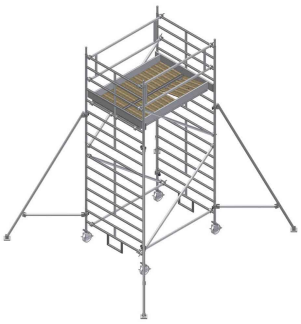	6603-A		5,40 Meter	Allgemein ~~4.555,32 €~~ 3.880,19 € inkl. MwSt.
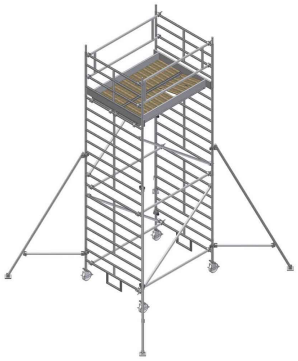	6604-A		6,40 Meter	Allgemein ~~4.890,90 €~~ 4.123,78 € inkl. MwSt.
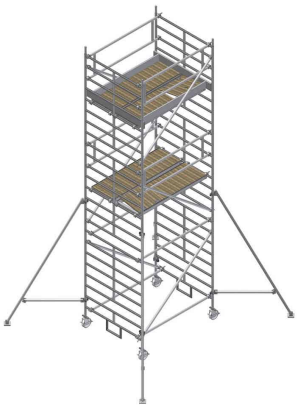	6605-A		7,40 Meter	Allgemein ~~6.017,83 €~~ 4.944,66 € inkl. MwSt.

STEIGTECHNIK SYSTEME Rheinland GmbH
Am Turm 39 | 53721 Siegburg
Telefon: 02247–9029252 | Telefax: 02247–9029253
E-Mail: info@steigtechnik-systeme.de

Bild	Artikelnummer	Beschreibung	Arbeitshöhe	Preis
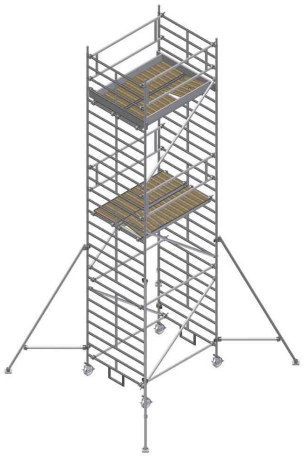	6606-A		8,40 Meter	Allgemein ~~6.458,13 €~~ 5.265,00 € inkl. MwSt.
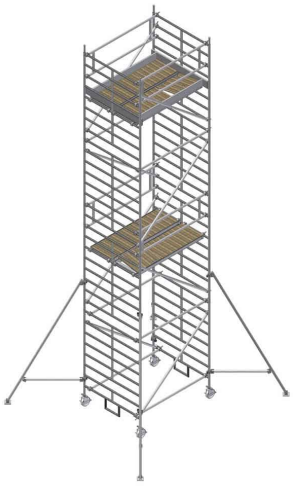	6607-A		9,40 Meter	Allgemein ~~7.480,34 €~~ 6.009,13 € inkl. MwSt.
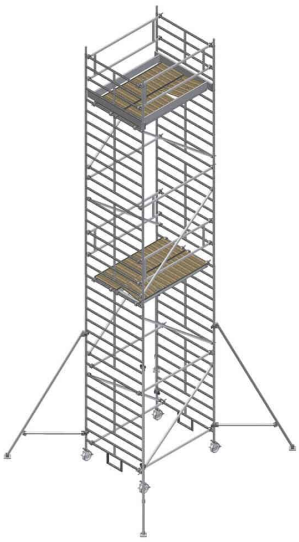	6608-A		10,40 Meter	Allgemein ~~7.815,92 €~~ 6.252,73 € inkl. MwSt.

STEIGTECHNIK SYSTEME Rheinland GmbH
Am Turm 39 | 53721 Siegburg
Telefon: 02247–9029252 | Telefax: 02247–9029253
E-Mail: info@steigtechnik-systeme.de

Bild	Artikelnummer	Beschreibung	Arbeitshöhe	Preis
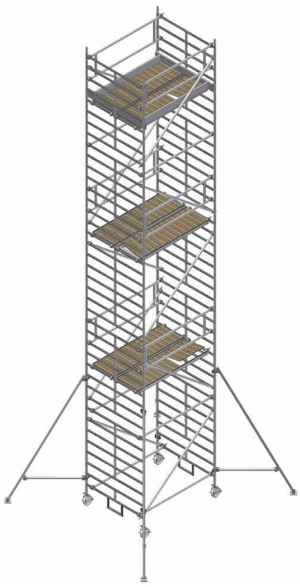	6609-A		11,40 Meter	Allgemein ~~8.942,85 €~~ 7.073,61 € inkl. MwSt.
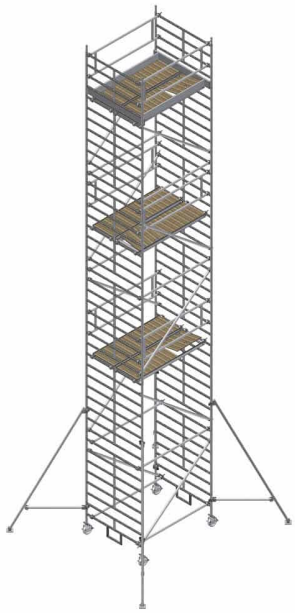	6610-A		12,40 Meter	Allgemein ~~9.278,43 €~~ 7.317,20 € inkl. MwSt.

STEIGTECHNIK SYSTEME Rheinland GmbH
Am Turm 39 | 53721 Siegburg
Telefon: 02247–9029252 | Telefax: 02247–9029253
E-Mail: info@steigtechnik-systeme.de

Bild	Artikelnummer	Beschreibung	Arbeitshöhe	Preis
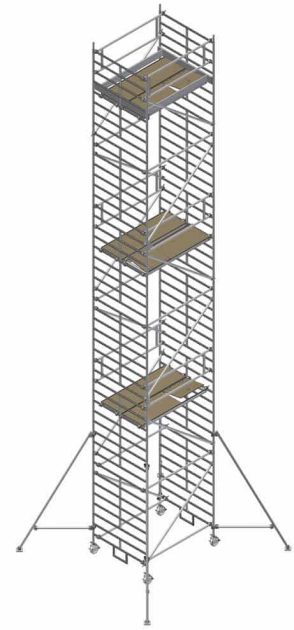	6611-A		13,40 Meter	Allgemein ~~10.405,36 €~~ 8.138,08 € inkl. MwSt.

GALERIEBILDER

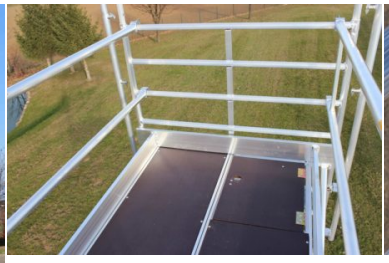

BESCHREIBUNG

FAHRGERÜST | ALBERT GERÜSTE | TYP 6600-A | 2.50M X 1.50M

Das FahrGerüst | ALBERT Gerüste | Typ 6600-A | 2.50m x 1.50m in der Übersicht:

Artikelnummer	Bezeichnung	6601-A-AG	6602-A-AG	6603-A-AG	6604-A-AG	6605-A-AG	6606-A-AG	6607-A-AG	6608-A-AG	6609-A-AG	6610-A-AG	6611-A-AG	Einzel-gewicht (kg)
Arbeitshöhe (m)		3,15	4,40	5,40	6,40	7,40	8,40	9,40	10,40	11,40	12,40	13,40	
Gerüsthöhe (m)		2,30	3,55	4,55	5,55	6,55	7,55	8,55	9,55	10,55	11,55	12,55	
Standhöhe (m)		1,15	2,40	3,40	4,40	5,40	6,40	7,40	8,40	9,40	10,40	11,40	
6326	Anfangs-Vertikalrahmen 0,45 x 1,50m		2	2	2	2	2	2	2	2	2	2	5,2
6323	Vertikalrahmen 1,00 x 1,50m		2		2		2		2		2		8,0
6321	Vertikalrahmen 1,50 x 1,50m		2	2	2	2	2	2	2	2	2	2	11,8
6322	Vertikalrahmen 2,00 x 1,50m	2	2		2	4	4	6	6	8	8	10	15,6
4327	Seitenschutz doppelt 2,50 x 0,50m	1	2	4	4	6	6	8	8	10	10	12	5,5
4335	Belagbühne ohne Durchstieg 2,50 x 0,60m	2	1	2	2	3	3	4	4	5	5	6	18,8

STEIGTECHNIK SYSTEME Rheinland GmbH
Am Turm 39 | 53721 Siegburg
Telefon: 02247–9029252 | Telefax: 02247–9029253
E-Mail: info@steigtechnik-systeme.de

Artikelnummer	Bezeichnung	6601-A-AG	6602-A-AG	6603-A-AG	6604-A-AG	6605-A-AG	6606-A-AG	6607-A-AG	6608-A-AG	6609-A-AG	6610-A-AG	6611-A-AG	Einzel-gewicht (kg)
4330	Belagbühne mit Durchstieg 2,50 x 0,60m		1	2	2	3	3	4	4	5	5	6	19,2
4337	Diagonale 2,93m	1	2	4	4	6	8	8	8	10	10	12	2,8
4340	Längsriegel 2,50m		2	2	2	2	2	2	2	2	2	2	2,5
4141-A-L	Alu-Längsbordbrett 2,50m		2	2	2	2	2	2	2	2	2	2	4,6
6341-A-ST	Alu-Stirnbordbrett 1,50m		2	2	2	2	2	2	2	2	2	2	3,3
51	Fahrrolle Ø 125mm, mit Rohrstutzen	4											1,5
52	Fahrrolle Ø 200mm, 1000kg, mit Spindel		4	4	4	4	4	4	4	4	4	4	5,6
0063-1	Dreiecksausleger 3,10m		4		4	4	4	4	4	4	4	4	7,8
5475-1	Montagehilfsrahmen 0,50 x 0,50m		1		1	1	1	1	1	1	1	1	1,9
4340-1	Montagelängsriegel 2,50m		2		2	2	2	2	2	2	2	2	2,5
Gesamtgewicht (kg)		83,1	147,8	255,7	271,7	341,5	363,1	427,3	443,3	513,1	529,1	598,9	

FahrGerüst | ALBERT Gerüste | Typ 6600-A | 2.50m x 1.50m - Ballastierungstabelle:

Einsatz in geschlossenen Räumen	6601	6602	6603-A	6604-A	6605-A	6606-A	6607-A	6608-A	6609-A	6610-A	6611-A
ohne Dreiecksausleger (ohneAnker)	0	0	4	8	12	x	x	x	x	x	x
ohne Ausleger mit Wandanker > H = 2m	0	0	0	0	0	0	0	0	0	0	x
mittig mit 4 Dreiecksauslegern	0	0	0	0	0	0	0	0	0	0	0
Einsatz im Freien	6601	6602	6603-A	6604-A	6605-A	6606-A	6607-A	6608-A	6609-A	6610-A	6611-A
ohne Dreiecksausleger (ohneAnker)	0	4	12	x	x	x	x	x	x	x	x
ohne Ausleger mit Wandanker > H = 2m	0	0	0	0	0	0	0	x	x	x	x
mittig mit 4 Dreiecksauslegern	0	0	0	0	0	0	x	x	x	x	x

STEIGTECHNIK SYSTEME Rheinland GmbH
Am Turm 39 | 53721 Siegburg
Telefon: 02247–9029252 | Telefax: 02247–9029253
E-Mail: info@steigtechnik-systeme.de

ZUSÄTZLICHE INFORMATIONEN

Arbeitshöhe	3,15 Meter, 4,40 Meter, 5,40 Meter, 6,40 Meter, 7,40 Meter, 8,40 Meter, 9,40 Meter, 10,40 Meter, 11,40 Meter, 12,40 Meter, 13,40 Meter
Gerüst-Aufbau	Sicherheitsaufbau – inkl. Montagehilfe
Gerüstbelag	HOLZ – Standard
Normen	DIN EN 1004-1
Plattform-Breite	doppelte Breite
Plattform-Länge (m)	+ / – 2.50 Meter
Produktprüfung	DEKRA – GS geprüfte Sicherheit
Wandstärke	3,0mm

STEIGTECHNIK SYSTEME Rheinland GmbH
Am Turm 39 | 53721 Siegburg
Telefon: 02247–9029252 | Telefax: 02247–9029253
E-Mail: info@steigtechnik-systeme.de

STEIGTECHNIK SYSTEME Rheinland GmbH
Am Turm 39 | 53721 Siegburg
Telefon: 02247–9029252 | Telefax: 02247–9029253
E-Mail: info@steigtechnik-systeme.de