STEIGTECHNIK SYSTEME Rheinland GmbH
Am Turm 39 | 53721 Siegburg
Telefon: 02247–9029252 | Telefax: 02247–9029253
E-Mail: info@steigtechnik-systeme.de

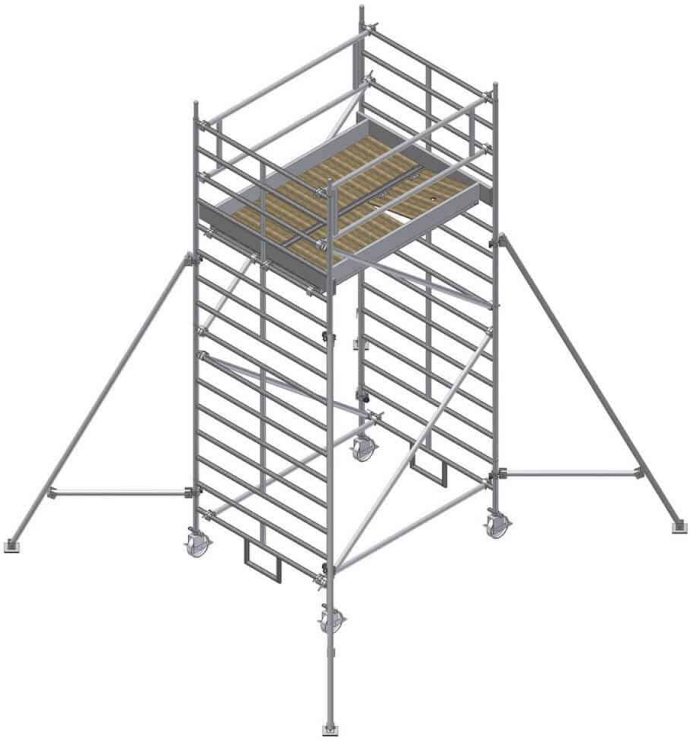

FAHRGERÜST | ALBERT GERÜSTE | TYP 6800-A | 3.00M X 1.50M | SICHERHEITS-AUFBAU

1.518,49 € – 8.765,42 € inkl. MwSt.

Arbeitshöhe: 2,90m – 13,85m
Länge: 3.00m
Breite: 1.50m
Rollen: ø125mm | ø200mm höhenverstellbar
Gerüstklasse: 3
Einsatzbereich: Handwerk – Industrie

Artikelnummer: N / A

VARIATIONEN

Bild	Artikelnummer	Beschreibung	Arbeitshöhe	Preis
	6801		3,15 Meter	Allgemein ~~1.555,33 €~~ 1.518,49 € inkl. MwSt.

STEIGTECHNIK SYSTEME Rheinland GmbH
Am Turm 39 | 53721 Siegburg
Telefon: 02247–9029252 | Telefax: 02247–9029253
E-Mail: info@steigtechnik-systeme.de

Bild	Artikelnummer	Beschreibung	Arbeitshöhe	Preis
	6802		4,40 Meter	Allgemein ~~2.827,44 €~~ 2.436,14 € inkl. MwSt.
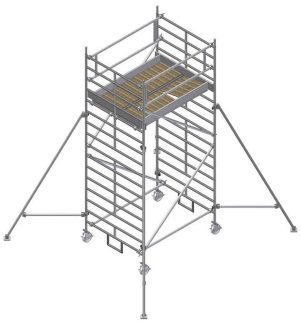	6803-A		5,40 Meter	Allgemein ~~4.888,52 €~~ 4.117,11 € inkl. MwSt.
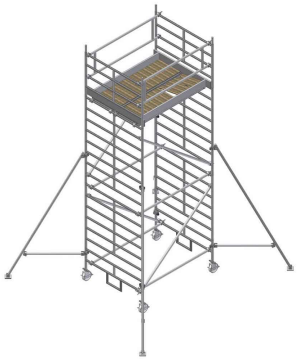	6804-A		6,40 Meter	Allgemein ~~5.224,10 €~~ 4.360,70 € inkl. MwSt.
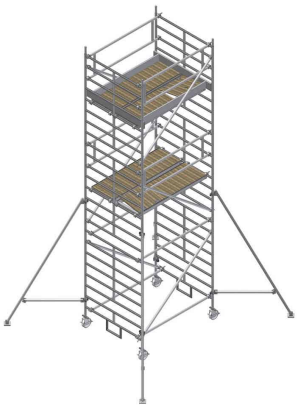	6805-A		7,40 Meter	Allgemein ~~6.487,88 €~~ 5.279,18 € inkl. MwSt.

STEIGTECHNIK SYSTEME Rheinland GmbH
Am Turm 39 | 53721 Siegburg
Telefon: 02247–9029252 | Telefax: 02247–9029253
E-Mail: info@steigtechnik-systeme.de

Bild	Artikelnummer	Beschreibung	Arbeitshöhe	Preis
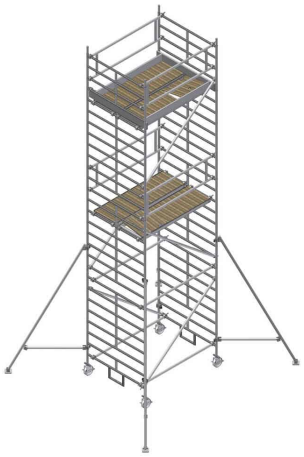	6806-A		8,40 Meter	Allgemein ~~6.940,08 €~~ 5.607,87 € inkl. MwSt.
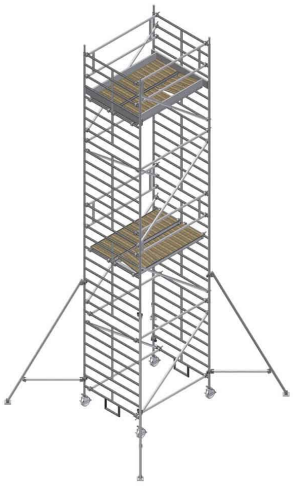	6807-A		9,40 Meter	Allgemein ~~8.087,24 €~~ 6.441,26 € inkl. MwSt.
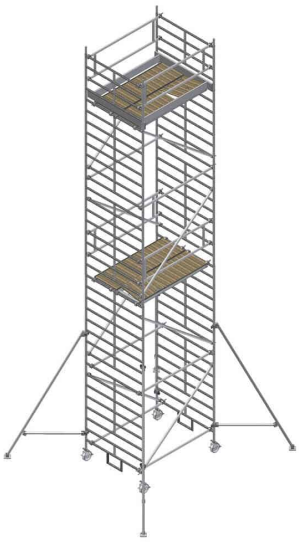	6808-A		10,40 Meter	Allgemein ~~8.422,82 €~~ 6.684,86 € inkl. MwSt.

STEIGTECHNIK SYSTEME Rheinland GmbH
Am Turm 39 | 53721 Siegburg
Telefon: 02247–9029252 | Telefax: 02247–9029253
E-Mail: info@steigtechnik-systeme.de

Bild	Artikelnummer	Beschreibung	Arbeitshöhe	Preis
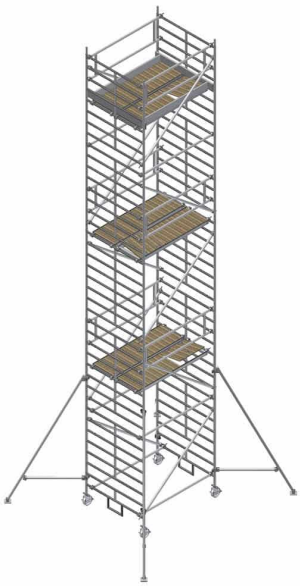	6809-A		11,40 Meter	Allgemein ~~9.686,60 €~~ 7.603,34 € inkl. MwSt.
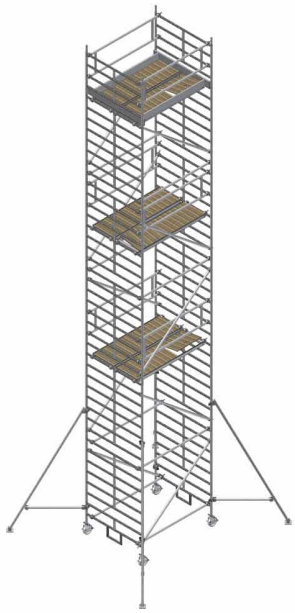	6810-A		12,40 Meter	Allgemein ~~10.022,18 €~~ 7.846,93 € inkl. MwSt.

STEIGTECHNIK SYSTEME Rheinland GmbH
Am Turm 39 | 53721 Siegburg
Telefon: 02247–9029252 | Telefax: 02247–9029253
E-Mail: info@steigtechnik-systeme.de

Bild	Artikelnummer	Beschreibung	Arbeitshöhe	Preis
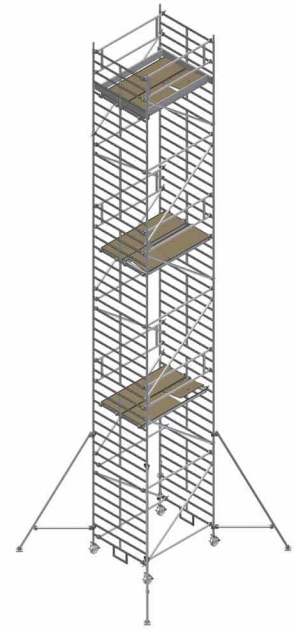	6811-A		13,40 Meter	Allgemein ~~11.285,96 €~~ 8.765,42 € inkl. MwSt.

GALERIEBILDER

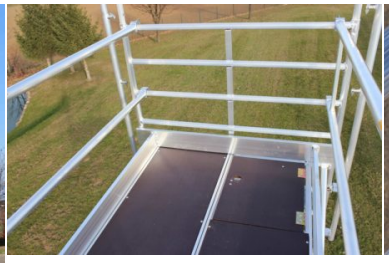

BESCHREIBUNG

FAHRGERÜST | ALBERT GERÜSTE | TYP 6800-A | 3.00M X 1.50M

Das FahrGerüst | ALBERT Gerüste | Typ 6800-A | 3.00m x 1.50m in der Übersicht:

Artikelnummer	Bezeichnung	6801	6802	6803-A	6804-A	6805-A	6806-A	6807-A	6808-A	6809-A	6810-A	6811-A	Einzel-gewicht (kg)
Arbeitshöhem(m)		3,15	4,40	5,40	6,40	7,40	8,40	9,40	10,40	11,40	12,40	13,40	
Gerüsthöhe (m)		2,30	3,55	4,55	5,55	6,55	7,55	8,55	9,55	10,55	11,55	12,55	
Standhöhe (m)		1,15	2,40	3,40	4,40	5,40	6,40	7,40	8,40	9,40	10,40	11,40	
6326	Anfangs-Vertikalrahmen 0,45 x 1,50m		2	2	2	2	2	2	2	2	2	2	5,2
6323	Vertikalrahmen 1,00 x 1,50m		2		2		2		2		2		8,0
6321	Vertikalrahmen 1,50 x 1,50m		2	2	2	2	2	2	2	2	2	2	11,8
6322	Vertikalrahmen 2,00 x 1,50m	2		2	2	4	4	6	6	8	8	10	15,6

STEIGTECHNIK SYSTEME Rheinland GmbH
Am Turm 39 | 53721 Siegburg
Telefon: 02247–9029252 | Telefax: 02247–9029253
E-Mail: info@steigtechnik-systeme.de

Artikelnummer	Bezeichnung	6801	6802	6803-A	6804-A	6805-A	6806-A	6807-A	6808-A	6809-A	6810-A	6811-A	Einzel-gewicht (kg)
5327	Seitenschutz doppelt 3,00 x 0,50m	1	2	4	4	6	6	8	8	10	10	12	6,4
5335	Belagbühne ohne Durchstieg 3,00 x 0,60m	2	1	2	2	3	3	4	4	5	5	6	22,9
5330	Belagbühne mit Durchstieg 3,00 x 0,60m		1	2	2	3	3	4	4	5	5	6	23,5
5337	Diagonale 3,43m	1	2	4	4	6	8	8	8	10	10	12	3,2
5340	Längsriegel 3,00m		2	2	2	2	2	2	2	2	2	2	2,9
5341-A-L	Alu-Längsbordbrett 3,00m		2	2	2	2	2	2	2	2	2	2	5,7
6341-A-ST	Alu-Stirnbordbrett 1,50m		2	2	2	2	2	2	2	2	2	2	3,3
51	Fahrrolle Ø 125mm, mit Rohrstutzen	4											1,5
52	Fahrrolle Ø 200mm, 1000kg, mit Spindel		4	4	4	4	4	4	4	4	4	4	5,6
0063-1	Dreiecksausleger 3,10m			4	4	4	4	4	4	4	4	4	7,8
5475-1	Montagehilfsrahmen 0,50 x 0,50m			1	1	1	1	1	1	1	1	1	1,9
5340-1	Montagelängsriegel 3,00m			2	2	2	2	2	2	2	2	2	2,9
Gesamtgewicht (kg)		92,6	161,8	281,5	297,5	378,3	400,7	475,1	491,1	571,9	587,9	668,7	

FahrGerüst | ALBERT Gerüste | Typ 6800-A | 3.00m x 1.50m - Ballastierungstabelle:

Einsatz in geschlossenen Räumen	6801	6802	6803-A	6804-A	6805-A	6806-A	6807-A	6808-A	6809-A	6810-A	6811-A
ohne Dreiecksausleger (ohneAnker)	0	0	4	8	12	16	x	x	x	x	x
ohne Ausleger mit Wandanker > H = 2m	0	0	0	0	0	0	0	0	0	0	x
mittig mit 4 Dreiecksauslegern	0	0	0	0	0	0	0	0	0	0	0
Einsatz im Freien	6801	6802	6803-A	6804-A	6805-A	6806-A	6807-A	6808-A	6809-A	6810-A	6811-A
ohne Dreiecksausleger (ohneAnker)	0	8	16	x	x	x	x	x	x	x	x
ohne Ausleger mit Wandanker > H = 2m	0	0	0	0	0	0	0	x	x	x	x
mittig mit 4 Dreiecksauslegern	0	0	0	0	0	4	x	x	x	x	x

STEIGTECHNIK SYSTEME Rheinland GmbH
Am Turm 39 | 53721 Siegburg
Telefon: 02247–9029252 | Telefax: 02247–9029253
E-Mail: info@steigtechnik-systeme.de

ZUSÄTZLICHE INFORMATIONEN

Arbeitshöhe	3,15 Meter, 4,40 Meter, 5,40 Meter, 6,40 Meter, 7,40 Meter, 8,40 Meter, 9,40 Meter, 10,40 Meter, 11,40 Meter, 12,40 Meter, 13,40 Meter
Gerüst-Aufbau	Sicherheitsaufbau – inkl. Montagehilfe
Gerüst-Modell	Typ 6800 mit Auslegern
Gerüstbelag	HOLZ – Standard
Normen	DIN EN 1004-1
Plattform-Breite	doppelte Breite
Plattform-Länge (m)	+ / – 3.00 Meter
Produktprüfung	DEKRA – GS geprüfte Sicherheit
Wandstärke	3,0mm

STEIGTECHNIK SYSTEME Rheinland GmbH
Am Turm 39 | 53721 Siegburg
Telefon: 02247–9029252 | Telefax: 02247–9029253
E-Mail: info@steigtechnik-systeme.de

STEIGTECHNIK SYSTEME Rheinland GmbH
Am Turm 39 | 53721 Siegburg
Telefon: 02247–9029252 | Telefax: 02247–9029253
E-Mail: info@steigtechnik-systeme.de